Dimplex

Alta Series (DT..)
Pria Series (DF..)

CE

GlenDimplex NORDIC
Wessels veg 63.
7502 Stjørdal, NORWAY,
www.glendimplex.no
email@glendimplex.no

08/90167/0 E 01.07.2025

(IP24)

Fig. 1

Dimensions			
Watt	A mm	B mm	C mm
500	727	214	300
750	1027	214	600
1000	1327	364	600

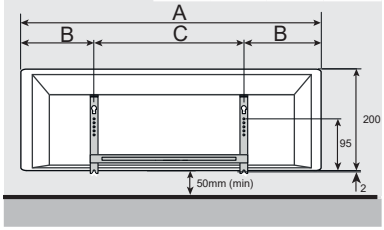

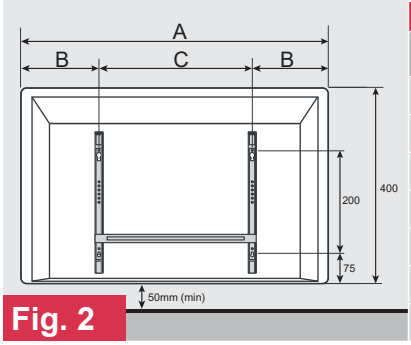

Fig. 2

Dimensions			
Watt	A mm	B mm	C mm
250	427	139	150
500	527	164	200
750	627	164	300
1000	727	214	300
1250	927	264	400
1500	1027	214	600
2000	1127	264	600

Fig. 3

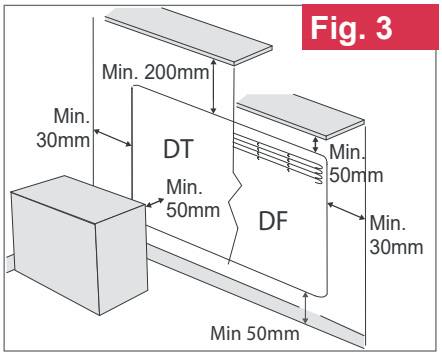

Fig. 4

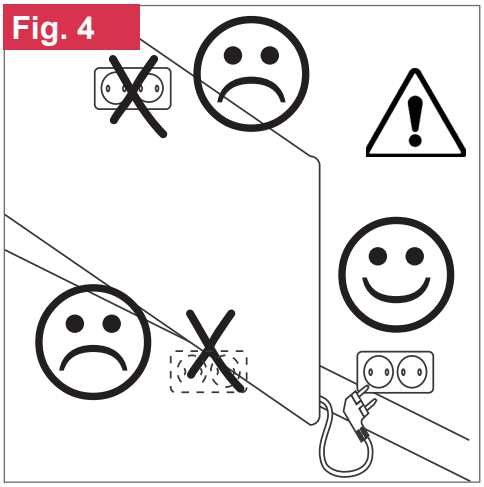

Fig. 5

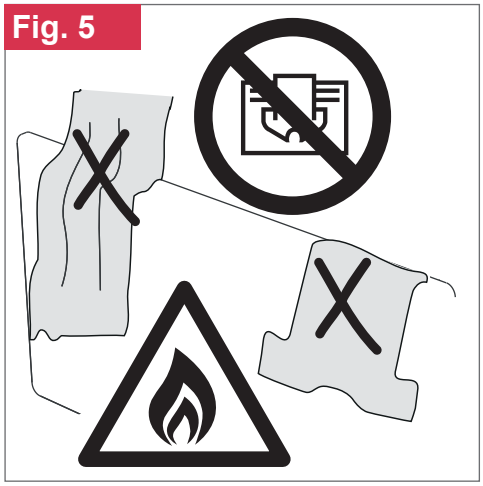

Fig. 6

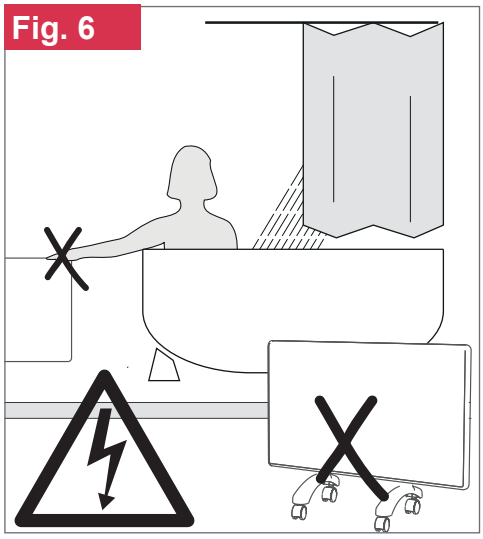

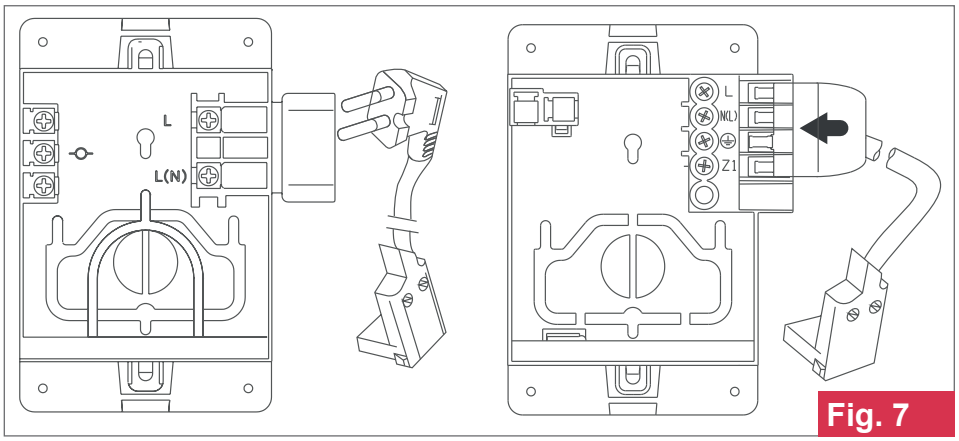

Fig. 7

Fig. 8

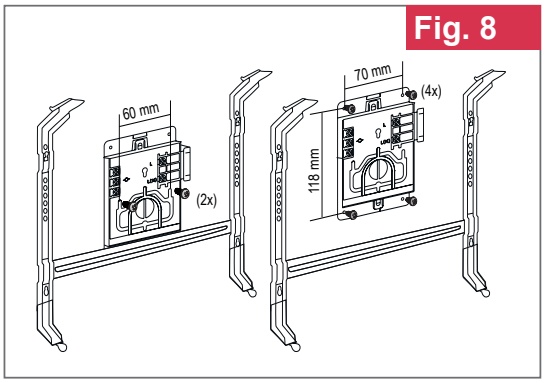

Fig. 9

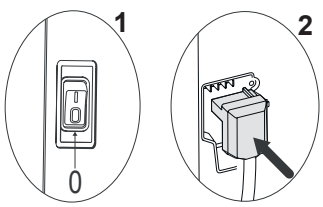

Fig. 10

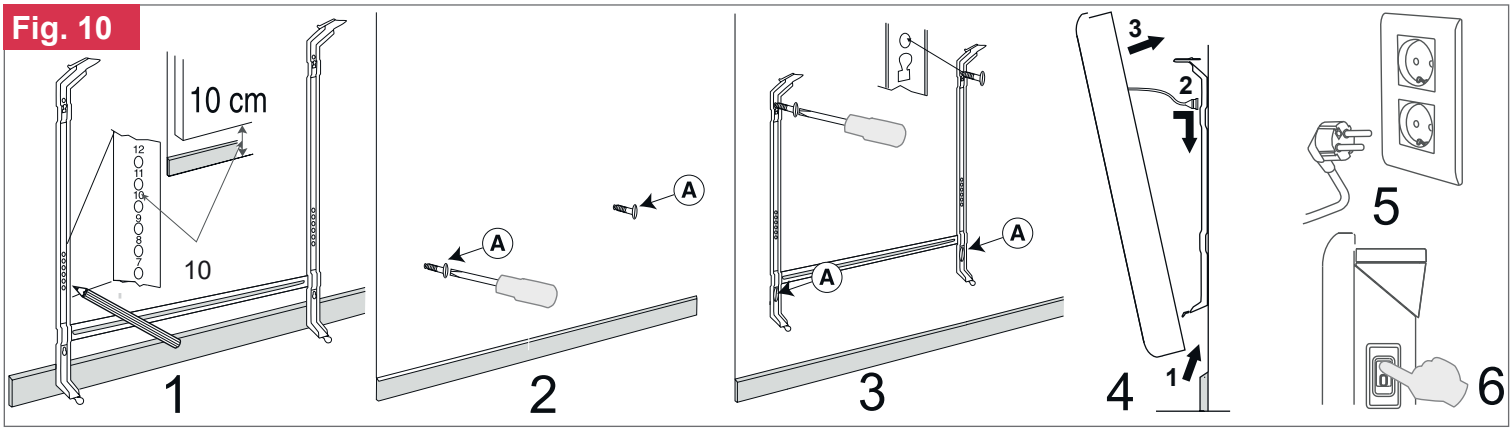

CZ Návod na instalaci

⚠ Topný panel se nesmí umísťovat bezprostředně pod nebo před elektrickou zásuvku. (Fig. 4)

Topný panel ničím nezakrývejte. (Fig. 5)

Topný panel je třeba nainstalovat tak, aby se na něj nedalo dosáhnout ze sprchy nebo z vany. Topné panely na nožičkách se nesmí používat v bezprostřední blízkosti sprchy, vany nebo bazénu. Je třeba zajistit dodatečnou ochranu proti poškození mrazem.

⚠ Pozor! Některé součásti tohoto výrobku se výrazně zahřívají a mohou způsobit popáleniny. Malé děti a osoby, které nejsou schopný s topným panelem bezpečně manipulovat, jej mohou používat pouze pod dozorem. Je třeba je náležitě poučit. Dávejte pozor, aby si děti s topným panelem nehrály. (Fig. 6)

U topných panelů, které jsou určeny k pevnému připojení k síti, musí být v souladu s předpisy vaší země pro elektroinstalaci v pevném vedení zabudovány prostředky pro úplné odpojení všech pólů. Elektrickou instalaci smí provádět pouze kvalifikovaný odborník v oboru elektro! Pokud je napájecí kabel poškozen, musí jej vyměnit servisní zástupce výrobce nebo osoba s podobnou kvalifikací tak, aby se předešlo případným rizikům. (Fig. 7.)

Po skončení životnosti musí být výrobek recyklován.

DE Installationsanleitung

⚠ Das Heizgerät darf nicht unmittelbar unter oder vor einer Steckdose installiert werden. (Fig. 4)

Das nebenstehende Symbol ist am Heizgerät angebracht und bedeutet, dass das Heizgerät nicht abgedeckt werden darf! (Fig. 5)

Das Heizgerät muss außer Reichweite von Menschen installiert werden, die gerade duschen oder baden. Standheizgeräte dürfen nicht in unmittelbarer Nähe einer Dusche, einer Badewanne oder eines Schwimmbads benutzt werden. Sorgen Sie für zusätzlichen Schutz gegen Frostschäden. (Fig. 6)

⚠ Achtung! Einige Teile dieses Produkts können sehr heiß werden und Verbrennungen verursachen. Kleine Kinder sowie Personen, die nicht zum sicheren Umgang mit dem Gerät in der Lage sind, müssen stets beaufsichtigt werden. Erteilen Sie eine entsprechende Unterweisung. Stellen Sie sicher, dass Kinder nicht mit dem Heizgerät spielen.

Bei Heizgeräten, die dauerhaft an fest verlegte Leitungen angeschlossen werden sollen, ist in diese Festverkabelung nach den Verkabelungsvorschriften des jeweiligen Landes ein allpoliger Trennschalter zu integrieren. Die elektrische Installation darf nur von einer autorisierten Elektrofachkraft durchgeführt werden! Schadhafte Netzkabel müssen zur Vermeidung von Gefahren vom Kundendienst des Herstellers oder von einer vergleichbar qualifizierten Person ausgetauscht werden. (Fig. 7)

Das Gerät darf nicht im allgemeinen Hausmüll entsorgt werden. Bitte führen Sie das Gerät am Ende seiner Lebensdauer den zur Verfügung stehenden Sammelstellen zu.

EN Installation Guide

⚠ The heater must not be located immediately below or in front of a socket outlet. (Fig. 4)

Do not cover the heater. (Fig. 5)

The heater is to be installed out of reach from people in the shower or bath. Heaters on feet must not be used in the immediate surroundings of a shower, a bath or a swimming pool. Provide additional protection against frost damage. (Fig. 6)

⚠ Caution! Some parts of this product can become very hot and cause burns. Always supervise young children and anyone who is unable to operate the heater safely. Provide the necessary training. Make sure that children do not play with the heater.

For heaters intended to be permanently connected to fixed wiring, means for all-pole full disconnection must be incorporated in the fixed wiring in accordance with the National wiring rules. Electrical installation must only be done by an authorised electrician! If the power lead is damaged, it must be replaced by the manufacturer's service agent or similarly qualified persons to avoid a hazard. (Fig. 7)

At the end of its service life, the product must be recycled.

FR Guide d'installation

⚠ Le radiateur ne doit pas être placé exactement en dessous ou en face d'une de prise de courant. (Fig. 4)

Ne pas recouvrir le radiateur. (Fig. 5)

Le radiateur doit être installé hors de portée d'une personne se trouvant sous la douche ou dans la baignoire. Les radiateurs sur pieds ne doivent pas être utilisés à proximité immédiate d'une douche, d'une baignoire ou d'une piscine. Assurer une protection supplémentaire contre les dommages dus au gel. (Fig. 6)

⚠ Attention ! Certaines pièces de ce produit peuvent être très chaudes et provoquer des brûlures. Toujours surveiller les jeunes enfants et toute personne dans l'impossibilité de faire fonctionner le radiateur en toute sécurité. Assurer la formation adéquate. Veiller à ce que les enfants ne jouent pas avec le radiateur.

Pour les radiateurs à connexion permanente à un câblage fixe, des dispositifs de déconnexion complète de tous les pôles doivent être intégrés au câblage fixe, conformément aux règlements nationaux en matière de câblage. L'installation électrique ne doit être effectuée que par un électricien agréé ! Si le câble d'alimentation est endommagé, il doit être remplacé par l'agent du service clientèle du fabricant ou une autre personne de qualification similaire afin d'écarter tout danger. (Fig. 7)

À la fin de son cycle de vie, le produit doit être recyclé.

GR Οδηγίες τοποθέτησης

⚠ Το θερμαντικό σώμα δεν επιτρέπεται να τοποθετείται απευθείας κάτω από ή μπροστά από μια πρίζα.. (Fig. 4)

Μην καλύπτετε το θερμαντικό σώμα.. (Fig. 5)

Το θερμαντικό σώμα πρέπει να τοποθετείται εκτός εμβέλειας ατόμων που βρίσκονται στο ντους ή την μπανιέρα. Τα θερμαντικά σώματα με πόδια δεν επιτρέπεται να χρησιμοποιούνται στο άμεσο περιβάλλον ενός ντους, μιας μπανιέρας ή μιας πισίνας. Προβλέψτε πρόσθετη προστασία έναντι ζημιάς λόγω παγετού. (Fig. 6)

⚠ Προσοχή! Ορισμένα μέρη αυτού του προϊόντος μπορεί να θερμανθούν πάρα πολύ και να προκαλέσουν εγκαύματα. Επιβλέπετε διαρκώς τα μικρά παιδιά και κάθε άτομο που δεν είναι σε θέση να χρησιμοποιεί με ασφάλεια το θερμαντικό σώμα. Παρέχετε τις αναγκαίες οδηγίες. Βεβαιωθείτε ότι τα παιδιά δεν παίζουν με το θερμαντικό σώμα.

Για θερμαντικά σώματα που προβλέπεται να χρησιμοποιούνται διαρκώς συνδεδεμένα σε σταθερή καλωδίωση, τα μέσα για την παντοπολική πλήρη απομόνωση πρέπει να είναι ενσωματωμένα στη σταθερή καλωδίωση σύμφωνα με τους κανόνες καλωδίωσης κάθε χώρας. Η ηλεκτρική εγκατάσταση επιτρέπεται να πραγματοποιείται μόνο από έναν εξουσιοδοτημένο ηλεκτρολόγο! Αν το καλώδιο ρεύματος έχει ζημιά, πρέπει να αντικατασταθεί από τον αντιπρόσωπο σέρβις του κατασκευαστή ή παρόμοια καταρτισμένα άτομα, για να αποφεύγεται κίνδυνος.. (Fig. 7)

Το προϊόν πρέπει να ανακυκλώνεται στο τέλος της διάρκειας ζωής του.

HR Upute za instalaciju

⚠ Radijator nije dopušteno postaviti neposredno ispod ili ispred utičnice. (Fig. 4)

Ne prekrivajte radijator. (Fig. 5)

Radijator treba instalirati van dometa ljudi koji su u tuš kabini ili kadi. Radijatori na nožicama ne smiju se upotrebljavati u neposrednom okruženju tuša, kade ili bazena. Osigurajte dodatnu zaštitu od oštećenja smrzavanjem. (Fig. 6)

⚠ Oprez! Neki dijelovi ovog proizvoda mogu postati vrlo vrući i uzrokovati opekline. Uvijek nadzirite svoju djecu i sve osobe koje ne mogu sigurno upotrebljavati radijator. Pružite im neophodnu obuku. Vodite računa o tome da se djeca ne igraju s radijatorom.

Pour les radiateurs à connexion permanente à un Kod radijatora namijenjenih za trajno povezivanje s fiksnim ožičenjem, u fiksno ožičenje treba instalirati uređaje za potpuno isključivanje u svim polovima u skladu sa nacionalnim pravilima o ožičenju. Električno povezivanje smije provoditi samo ovlašteni električar! Ako se kabel za napajanje ošteti, serviser proizvođača ili stručna osoba sa sličnim kvalifikacijama treba ga zamijeniti kako bi se spriječila opasnost. (Fig. 7)

Na kraju svog životnog vijeka proizvod treba reciklirati.

HU Szerelési útmutató

⚠ A fűtőpanelt ne helyezze el közvetlenül konnektor alatt vagy az előtt. (Fig. 4)

Ne takarja le a fűtőpanelt. (Fig. 5)

A fűtőpanelt úgy kell elhelyezni, hogy ne lehessen elérni zuhanyzóból vagy fürdőkádból. Lábakra szerelt fűtőpanelt ne használjunk zuhanyzó, kád vagy medence közvetlen közelében. Fagykárokkal szemben biztosítson kiegészítő védelmet. (Fig. 6)

⚠ Vigyázat! A termék néhány része nagyon forró lehet, amely égési sérülést okozhat. Minden esetben felügyelje a gyermekeket és azokat, akik nem képesek biztonságosan üzemeltetni a fűtőpanelt. Biztosítsa a szükséges ismereteket! Biztosítsa, hogy gyermekek ne játsszanak a fűtőpanellel.

Amennyiben a készüléket állandó jellegű fix bekötéssel kívánjuk csatlakoztatni, úgy használjuk a gyári fix bekötődobozt (kiegészítő), mely csatlakoztatásánál be kell tartania helyi vezetékezési szabályokat. Az elektromos beszerelést csak szakképzett villanyszerelő végezheti! A sérült tápkábelt csak a gyártó által megbízott szerviz, vagy hasonló szakképesítésű személy cserélheti ki, hogy elkerülje a veszélyeket. (Fig. 7)

A termék élettartama végén újra kell hasznosítani azt.

IT Guida all’installazione

⚠ Il radiatore non deve essere posizionato immediatamente sotto o davanti una presa di corrente. (Fig. 4)

Non coprire il radiatore. (Fig. 5)

Il radiatore deve essere installato lontano da vasche da bagno o docce. I radiatori su piedini non devono essere usati nelle immediate vicinanze di docce, vasche da bagno o piscine. Predisporre una protezione aggiuntiva contro i danni dal gelo. (Fig. 6)

⚠ Attenzione! Alcune parti del prodotto possono diventare molto calde e causare ustioni. Supervisionare sempre i bambini piccoli e chiunque non sia in grado di utilizzare il radiatore in sicurezza. Fornire le istruzioni necessarie. Assicurarsi che i bambini non giochino con il radiatore.

Per i radiatori destinati a essere collegati in modo permanente a cablaggi fissi, è necessario incorporare nel cablaggio fisso dispositivi per la disconnessione completa di tutti i poli in conformità alle norme nazionali. L’installazione elettrica deve essere eseguita esclusivamente da un elettricista autorizzato! Se il cavo di alimentazione è danneggiato, per evitare pericoli deve essere sostituito da un addetto del servizio clienti del costruttore o da persone altrettanto qualificate. (Fig. 7)

Alla fine della sua vita utile, il prodotto deve essere riciclato.

NL Installatiehandleiding

⚠ Plaats de haard niet direct onder of voor een stopcontact. (Fig. 4)

Dek de haard niet af. (Fig. 5)

Installeer de haard buiten het bereik van personen in een douche of bad. Gebruik haarden op pootjes niet in de onmiddellijke omgeving van een douche, bad of zwembad. Zorg voor extra bescherming tegen vorstschade. (Fig. 6)

⚠ LET OP! Sommige onderdelen van dit product kunnen erg heet worden en brandwonden veroorzaken. Houd altijd toezicht op jonge kinderen en personen die niet in staat zijn de haard veilig te gebruiken. Verstrek de nodige instructies. Voorkom dat kinderen met de haard spelen.

Bij haarden die permanent op de vaste bedrading worden aangesloten, moet overeenkomstig de nationale bedradingsvoorschriften een voorziening voor alpolige loskoppeling in de vaste bedrading worden opgenomen. De elektrische installatie mag alleen worden uitgevoerd door een bevoegde elektrotechnicus! Als het netsnoer beschadigd is, moet dit door een servicemonteur van de fabrikant of gelijkwaardig gekwalificeerde persoon worden vervangen om gevaren te voorkomen. (Fig. 7)

Het product moet aan het einde van zijn levensduur worden gerecycleerd.

PL Instrukcja instalacji

⚠ Grzejnik nie może być umieszczony bezpośrednio pod lub przed gniazdem elektrycznym. (Fig. 4)

Nie przykrywać grzejnika. (Fig. 5)

Grzejnik musi być zainstalowany poza zasięgiem osób przebywających pod natryskiem lub w wannie. Grzejników stojących na nóżkach nie wolno używać w bezpośrednim otoczeniu natrysku, wanny lub basenu. Należy zapewnić dodatkową ochronę przed mrozem. (Fig. 6)

⚠ Uwaga! Niektóre części tego produktu mogą się bardzo silnie nagrzewać i powodować oparzenia. Należy zawsze nadzorować małe dzieci i inne osoby, które nie potrafią bezpiecznie obsługiwać grzejnika. Zapewnić wymagany instruktaż. Uniemożliwić dzieciom zabawę urządzeniem.

W przypadku grzejników permanentnie połączonych ze stałym okablowaniem instalacja elektryczna musi być wyposażona w działający na wszystkie bieguny odłącznik sieciowy zgodny z przepisami obowiązującymi w kraju użytkowania. Przyłącze elektryczne może wykonać wyłącznie wykwalifikowany i posiadający odpowiednie uprawnienia elektryk! Uszkodzony przewód zasilający musi zostać wymieniony przez serwis producenta lub osoby posiadające podobne kwalifikacje w celu wykluczenia zagrożenia. (Fig. 7)

Po upływie okresu użytkowania produkt należy zutylizować.

TR Kurulum kılavuzu

⚠ Isıtıcı bir priz çıkışının hemen altına veya önüne yerleştirilmemelidir. (Fig. 4)

Isıtıcının üzerini örtmeyin. (Fig. 5)

Isıtıcı, duşta veya küvette insanların erişemeyeceği bir yere monte edilmelidir. Ayaklı ısıtıcılar bir duş, küvet veya açık yüzme havuzunun yakın çevresinde kullanılmamalıdır. Don hasarına karşı ilave koruma sağlayın. (Fig. 6)

⚠ Dikkat! Bu ürünün bazı parçaları çok ısınabilir ve yanıklara neden olabilir. Küçük çocukları ve ısıtıcıyı güvenli bir şekilde çalıştıramayacak durumda olan kişileri her zaman gözetim altında tutun. Gerekli eğitimleri verin. Çocukların ısıtıcıyla oynamamasına dikkat edin.

Sabit tesisata kalıcı olarak bağlanması amaçlanan ısıtıcılar için, ulusal kablolama kurallarına uygun olarak sabit tesisata tüm kutupları tam olarak ayırma olanağı sağlayan bir düzeneğin dahil edilmesi gereklidir. Elektrik tesisatı mutlaka yetkili bir elektrik teknisyeni tarafından yapılmalıdır! Elektrik kablosunun hasar görmesi durumunda herhangi bir tehlikenin oluşmasını önlemek amacıyla, üreticinin servis temsilcisi veya benzer yetkinliğe sahip kişiler tarafından kablonun değiştirilmesi gereklidir. (Fig. 7)

Kullanım ömrü sona erdiğinde ürünün geri dönüştürülmesi gereklidir.

Dimplex® ECU-2Rw

Digitální termostat s Wi-Fi
Digitales Thermostat mit WiFi-Verbindung
Digital thermostat with WiFi
Ψηφιακός θερμοστάτης με WiFi
Thermostat numérique avec WiFi
Digitalni termostat s WiFi funkcijom

Digitális termosztát WIFI-vel
Termostato digitale con WiFi
Digitale thermostaat met WiFi
Termostat cyfrowy z funkcją Wi-Fi
WiFi özellikli dijital termostat

GlenDimplex NORDIC
Wessels veg 63.
7502 Stjørdal, NORWAY,
www.glendimplex.no
email@glendimplex.no

Glen Dimplex Europe Ltd,
Airport Road, Cloghran,
County Dublin, K67 VE08

08/90188/0 E 01.07.2025

Fig. 1a

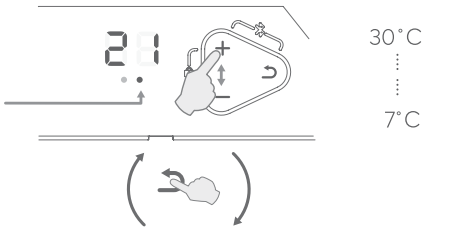

Fig. 1b

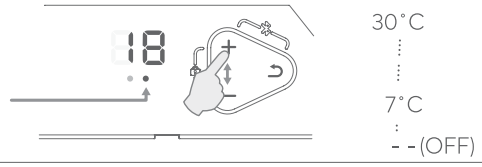

Fig. 2a

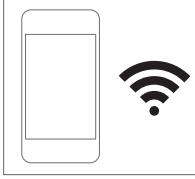

Fig. 2b



Fig. 3

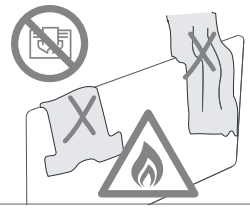

Fig. 4



Fig. 5



Fig. 6

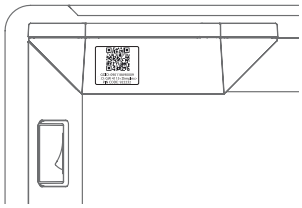

Fig. 7

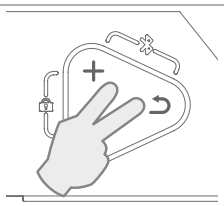

Fig. 8

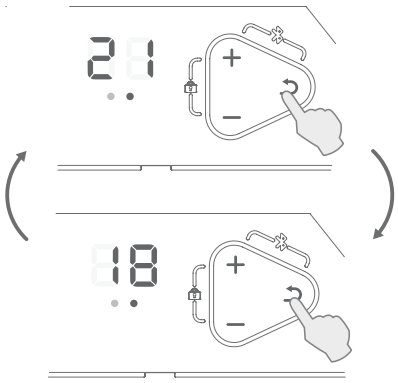

Fig. 9

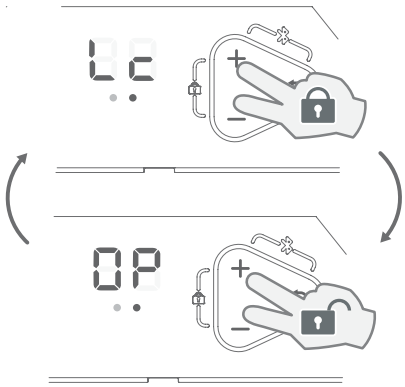

Fig. 10



Fig. 11

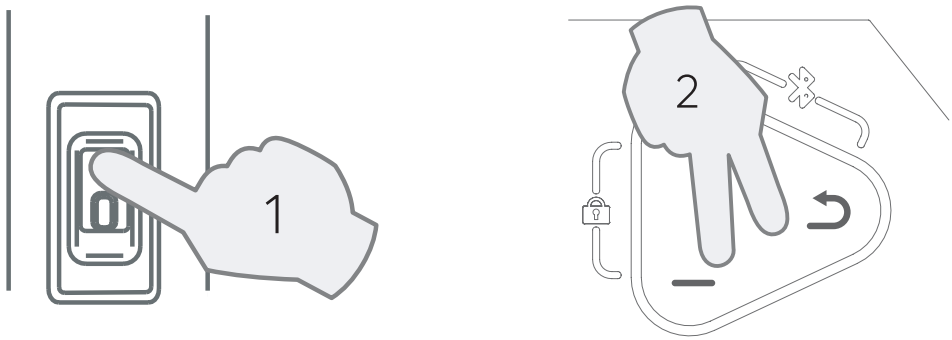

cs - CZ

FIG. 1 TEPLOTA
FIG. 1a Červená = Komfort
FIG. 1b Zelená = Eco

FIG. 2a Modrá = Temperování

FIG. 2b VYPNUTO

FIG. 3 Topný panel ničím nezakrývejte.

FIG. 4 Mobilní aplikace Capa Connect
Stáhněte si aplikaci na svůj chytrý telefon nebo tablet a postupujte podle pokynů na obrazovce

FIG. 5 Stiskněte ⊕. Přidání topného panelu na hlavní obrazovce.

FIG. 6 Identifikační číslo výrobku a kód PIN jsou umístěny na zadní stěně topného panelu.

FIG. 7 Pro aktivaci vyhledávání Bluetooth stiskněte současně + a ⮌.

FIG. 8 Přepnutí
Stisknutím ⮌ přepnete ze stavu Komfort na Eco nebo naopak. Přepnutí se automaticky ukončí při příští události v programu nebo v 00.00. (Pro nastavení správného času je nutné připojení Wi-Fi). Pokud bliká červená/zelená kontrolka, je topný panel v režimu přepnutí.

FIG. 9 Blokování kláves
Stiskněte současně ⊕ a ⊖

FIG. 10 Žlutá

FIG. 11 Tovární nastavení
Pro smazání připojení Wi-Fi a obnovu továrního nastavení topný panel vypněte a znovu zapněte a pak okamžitě stiskněte - a ⮌. Pokud se na displeji objeví „RE“, tak topný panel vypněte a znovu zapněte.

de - DE

FIG. 1 Temperatur
FIG. 1a Rot = Komfort
FIG. 1b Grün = Eco

FIG. 2a Blau = Abwesend

FIG. 2b AUS

FIG. 3 Decken Sie das Heizgerät nicht ab.

FIG. 4 Mobile Anwendung Capa Connect
Laden Sie die App auf Ihr Smartphone oder Tablet herunter und folgen Sie den Anweisungen auf dem Bildschirm.

FIG. 5 Drücken Sie ⊕ auf dem Hauptbildschirm, um das Heizgerät hinzuzufügen.

FIG. 6 Sie finden die Produkt-ID und den PIN-Code auf der Rückseite des Heizgeräts.

FIG. 7 Drücken Sie zum Aktivieren der Bluetooth-Suche gleichzeitig + und ⮌.

FIG. 8 Überschreiben
Durch Drücken von ⮌ wird der Status von Komfort auf Eco bzw. umgekehrt überschrieben. Die Überschreibung wird automatisch beim nächsten Ereignis im Programm oder um 00:00 Uhr beendet. (Für die korrekte Zeiteinstellung ist eine WiFi-Verbindung erforderlich.) Wenn das rote/grüne Licht blinkt, befindet sich das Heizgerät im Überschreibungs-Modus.

FIG. 9 Tastensperre
Drücken Sie gleichzeitig ⊕ und ⊖

FIG. 10 Gelb = Heizbetrieb

FIG. 11 Rücksetzen auf Werkseinstellung
Zum löschen der WiFi-Verbindung und zum Zurücksetzen auf die Werkseinstellungen schalten Sie das Heizgerät aus und wieder ein und drücken Sie dann sofort - und ⮌. Sobald in der Displayanzeige „RE“ erscheint, schalten Sie das Heizgerät aus und wieder ein.

Glen Dimplex Deutschland GmbH
Am Goldenen Feld 18
95326 Kulmbach
Telefon: +49 9221 709 700
E-Mail: elektroheizung@dimplex.de

EN

FIG. 1 Temperature
FIG. 1a Red = Comfort
FIG. 1b Green = Eco

FIG. 2a Blue = Away

FIG. 2b OFF

FIG. 3 Do not cover the heater.

FIG. 4 Capa Connect mobile app
Download the app to your smartphone or tablet, and follow the instructions on the screen.

FIG. 5 Press ⊕ in the main screen to add the heater.

FIG. 6 Product ID and PIN code is located at the back of the heater.

FIG. 7 To activate Bluetooth search, press + and ⮌ simultaneously.

FIG. 8 Override
Pressing ⮌ overrides the status from Comfort to Eco or vice versa. The override is terminated automatically upon the next event in the program, or at 00.00. (Correct time setting requires WiFi connection). If the red/green light flashers, the heater is in override mode.

FIG. 9 Key lock
Press ⊕ and ⊖ simultaneously.

FIG. 10 Yellow

FIG. 11 Factory Settings
To delete WiFi connection and restore factory settings, turn the heater off and on again, and immediately press - and ⮌. When “RE” appears in the display, turn the heater off and on again.

el - GR

FIG. 1 Θερμοκρασία
FIG. 1a Κόκκινο = Άνεση
FIG. 1b Πράσινο = Eco

FIG. 2a Μπλε = Απουσία

FIG. 2b OFF

FIG. 3 Μην καλύπτετε το θερμαντικό σώμα.

FIG. 4 Εφαρμογή κινητής συσκευής Capa Connect
Φορτώστε την εφαρμογή στο smartphone ή tablet και ακολουθήστε τις οδηγίες στην οθόνη.

FIG. 5 Πιέστε το ⊕ στην αρχική οθόνη, για να προσθέσετε το θερμαντικό σώμα.

FIG. 6 Το ID προϊόντος και ο κωδικός PIN βρίσκεται στο πίσω μέρος του θερμαντικού σώματος.

FIG. 7 Για να ενεργοποιήσετε την αναζήτηση Bluetooth, πιέστε ταυτόχρονα το + και το ⮌.

FIG. 8 Παράκαμψη
Πιέζοντας το ⮌ παρακάμπτεται η κατάσταση από Άνεση σε Eco ή το αντίθετο. Η παράκαμψη τερματίζεται αυτόματα, μόλις προκύψει το επόμενο συμβάν στο πρόγραμμα, ή στις 00.00. (Η σωστή ρύθμιση ώρας προϋποθέτει σύνδεση WiFi). Αν το κόκκινο/πράσινο φως αναβοσβήνει, το θερμαντικό σώμα βρίσκεται σε λειτουργία παράκαμψης.

FIG. 9 Κλείδωμα πλήκτρων
Πιέστε ταυτόχρονα τα ⊕ και ⊖.

FIG. 10 Κίτρινο

FIG. 11 Εργοστασιακές ρυθμίσεις
Για τη διαγραφή της σύνδεσης WiFi και την αποκατάσταση των εργοστασιακών ρυθμίσεων, απενεργοποιήστε το θερμαντικό σώμα και ενεργοποιήστε το πάλι και πιέστε αμέσως το - και το ⮌. Όταν εμφανιστεί το «RE» στην οθόνη, απενεργοποιήστε και ενεργοποιήστε πάλι το θερμαντικό σώμα.

fr - FR

FIG. 1 Température
FIG. 1a Rouge = Confort
FIG. 1b Vert = Eco

FIG. 2a Bleu = Away

FIG. 2b OFF

FIG. 3 Ne pas recouvrir le radiateur.

FIG. 4 Capa Connect mobile app
Télécharger l'appli sur votre smartphone ou tablette et suivre les instructions à l'écran.

FIG. 5 Appuyer sur ⊕ sur l'écran principal pour ajouter le radiateur.

FIG. 6 L'ID du produit et le code PIN sont indiqués au dos du radiateur.

FIG. 7 Pour activer la recherche Bluetooth, appuyer simultanément sur + et ⮌.

FIG. 8 Commutation
Appuyer sur ⮌ pour passer du mode Confort au mode Eco ou vice versa. La commutation prend fin automatiquement lors du prochain événement du programme ou à 00h00. (La correction des réglages de l'heure requiert une connexion WiFi). Si le voyant rouge/vert clignote, le radiateur est en mode Commutation.

FIG. 9 Blocage du clavier
Appuyer simultanément sur ⊕ et ⊖.

FIG. 10 Jaune

FIG. 11 Réglages usine
Pour supprimer la connexion WiFi et rétablir les réglages usine, éteindre le radiateur puis le remettre en marche. Appuyer ensuite immédiatement sur - et ⮌. Dès que « RE » apparaît à l'écran, éteindre le radiateur puis le remettre en marche.

hr - HR

FIG. 1 Temperatura
FIG. 1a Crveno = Udobno
FIG. 1b Zeleno = Eko

FIG. 2a Plavo = Izvan doma

FIG. 2b ISKLJ.

FIG. 3 Ne prekrivajte radijator.

FIG. 4 Mobilna aplikacija Capa Connect
Preuzmite aplikaciju na svoj pametni telefon ili tablet te slijedite upute na zaslonu.

FIG. 5 Pritisnite ⊕ Na glavnom zaslonu dodajte radijator.

FIG. 6 ID proizvoda i PIN nalaze se na poleđini radijatora.

FIG. 7 Kako biste aktivirali pretraživanje Bluetooth uređaja, istovremeno pritisnite + i ⮌.

FIG. 8 Premoštenje
Pritiskom simbola ⮌ status se prebacuje s Udobno na Eko ili obratno. Premoštenje se dovršava automatski prilikom sljedeće događaja u programu ili u 00.00 sati. (Za ispravnu postavku za vrijeme neophodna je WiFi veza). Ako treperi crveno/zeleno svjetlo, grijač je u funkciji premoštenja.

FIG. 9 Zaključavanje tipki
Istovremeno pritisnite ⊕ i ⊖.

FIG. 10 Žuto

FIG. 11 Tvorničke postavke
Kako biste izbrisali WiFi vezu i vratili se na tvorničke postavke, isključite radijator pa ga ponovno uključite i zatim odmah pritisnite – i ⮌. Ako se na zaslonu pojavi „RE", isključite radijator i ponovno ga uključite.

hr - HR

FIG. 1 Temperatura
FIG. 1a Crveno = Udobno
FIG. 1b Zeleno = Eko

FIG. 2a Plavo = Izvan doma

FIG. 2b ISKLJ.

FIG. 3 Ne prekrivajte radijator.

FIG. 4 Mobilna aplikacija Capa Connect
Preuzmite aplikaciju na svoj pametni telefon ili tablet te slijedite upute na zaslonu.

FIG. 5 Pritisnite ⊕ Na glavnom zaslonu dodajte radijator.

FIG. 6 ID proizvoda i PIN nalaze se na poleđini radijatora.

FIG. 7 Kako biste aktivirali pretraživanje Bluetooth uređaja, istovremeno pritisnite + i ⮌.

FIG. 8 Premoštenje
Pritiskom simbola ⮌ status se prebacuje s Udobno na Eko ili obratno. Premoštenje se dovršava automatski prilikom sljedeće događaja u programu ili u 00.00 sati. (Za ispravnu postavku za vrijeme neophodna je WiFi veza). Ako treperi crveno/zeleno svjetlo, grijač je u funkciji premoštenja.

FIG. 9 Zaključavanje tipki
Istovremeno pritisnite ⊕ i ⊖.

FIG. 10 Žuto

FIG. 11 Tvorničke postavke
Kako biste izbrisali WiFi vezu i vratili se na tvorničke postavke, isključite radijator pa ga ponovno uključite i zatim odmah pritisnite – i ⮌. Ako se na zaslonu pojavi „RE", isključite radijator i ponovno ga uključite.

hr - HR

FIG. 1 Hőmérséklet
FIG. 1a Piros = Komfort
FIG. 1b Zöld = Eco

FIG. 2a Kék = Távol

FIG. 2b KI.

FIG. 3 Ne takarja le a fűtőpanelt.

FIG. 4 Capa Connect mobilalkalmazás
Töltse le az alkalmazást okostelefonjára vagy táblagépére, és kövesse a képernyőn megjelenő utasításokat.

FIG. 5 Nyomja meg a ⊕ gombot. a főképernyőn a fűtőpanel hozzáadásához.

FIG. 6 A termék azonosítója és a PIN-kód a fűtőpanel hátoldalán található.

FIG. 7 A Bluetooth-keresés aktiválásához nyomja meg egyszerre a + és a ⮌ gombot.

FIG. 8 Felülbírálás
A ⮌ gomb megnyomásával Komfort állapotról Eco állapotra válthat, és fordítva. A felülbírálás automatikusan véget ér a programban bekövetkező következő eseménykor, illetve 00:00 órakor. (a megfelelő időbeállításhoz WIFI-kapcsolat szükséges). Ha a piros/zöld lámpa villog, a fűtőpanel felülbírálási üzemmódban van.

FIG. 9 Gombok zárolása
Nyomja meg egyszerre a ⊕ és a ⊖ gombot.

FIG. 10 Sárga

FIG. 11 Gyári beállítások
A WIFI-kapcsolat törléséhez és a gyári beállítások visszaállításához kapcsolja ki a fűtőpanelt, ezután kapcsolja ismét be, majd ezt követően azonnal nyomja meg a - és a ⮌ gombot. Amikor a kijelzőn megjelenik a „RE" felirat, ismét kapcsolja ki, majd kapcsolja be a fűtőpanelt.

it - IT

FIG. 1 Temperatura
FIG. 1a Rosso = Comfort
FIG. 1b Verde = Eco

FIG. 2a Blu = Assenza

FIG. 2b OFF

FIG. 3 Non coprire il radiatore.

FIG. 4 App mobile Capa Connect
Scaricare l'app sullo smartphone o tablet e seguire le istruzioni sullo schermo.

FIG. 5 Premere ⊕ Nello schermo principale per aggiungere il radiatore.

FIG. 6 L'ID del prodotto e il codice PIN sono riportati nella parte posteriore del radiatore.

FIG. 7 Per attivare la ricerca Bluetooth, premere + e ⮌ contemporaneamente.

FIG. 8 Commutazione
Premendo ⮌ si commuta lo stato da Comfort a Eco o viceversa. La commutazione termina automaticamente al successivo evento in programma o alle 00.00. (Per l'impostazione corretta dell'ora è necessario un collegamento WiFi). Se la luce rossa/verde lampeggia, il radiatore è in modalità di commutazione.

FIG. 9 Blocco tasti
Premere ⊕ e ⊖ contemporaneamente.

FIG. 10 Giallo

FIG. 11 Impostazioni di fabbrica
Per eliminare. Collegamento WiFi e ripristino delle impostazioni di fabbrica, spegnere e riaccendere il radiatore, quindi premere subito - e ⮌. Quando sul display appare "RE", spegnere e riaccendere il radiatore.

nl - NL

FIG. 1 Temperatuur
FIG. 1a Rood = Comfort
FIG. 1b Groen = Eco

FIG. 2a Blauw = Afwezig

FIG. 2b UIT

FIG. 3 Dek de haard niet af.

FIG. 4 Mobiele app Capa Connect
Download de app naar uw smartphone of tablet, en volg de instructies op het scherm.

FIG. 5 Druk op ⊕ in het hoofdscherm om de haard toe te voegen.

FIG. 6 Product-ID en pincode vindt u op de achterkant van de haard.

FIG. 7 Activeer Bluetooth-zoeken door tegelijkertijd op + en ⮌ te drukken.

FIG. 8 Override
Door op ⮌ te drukken schakelt u tijdelijk van Comfort over op Eco of andersom. Bij het volgende programma-item of om 0:00h wordt de override automatisch beëindigd. (Voor een correcte tijdsinstelling is een WiFi-verbinding nodig). Als het roodgroene lampje knippert, bevindt de haard zich in de overridemodus.

FIG. 9 Toetsblokkering
Druk tegelijkertijd op ⊕ en ⊖.

FIG. 10 Geel

FIG. 11 Fabrieksinstellingen
Om de WiFi-verbinding te verwijderen en de fabrieksinstellingen te herstellen, schakelt u de haard uit en weer in, en drukt u direct hierna op - en ⮌. Zodra "RE" op het display verschijnt, schakelt u de haard nogmaals uit en weer in.

pl - PL

FIG. 1 Temperatura
FIG. 1a Kolor czerwony = Komfort
FIG. 1b Kolor zielony = Eko

FIG. 2a Kolor niebieski = Poza domem

FIG. 2b WYŁ.

FIG. 3 Nie przykrywać grzejnika.

FIG. 4 Aplikacja mobilna Capa Connect
Pobrać aplikację na telefon lub tablet i wykonywać instrukcje wyświetlane na ekranie.

FIG. 5 Nacisnąć ⊕. Dodać grzejnik w oknie głównym.

FIG. 6 ID produktu i kod PIN znajdują się na tylnej stronie grzejnika.

FIG. 7 Aby aktywować funkcję wyszukiwania urządzeń Bluetooth, nacisnąć jednocześnie + i ⮌.

FIG. 8 Sterowanie manualne
Naciśnięcie ⮌ zmienia status z Komfort na Eko lub odwrotnie. Wysterowanie manualne jest automatycznie dezaktywowane z chwilą wystąpienia następnego zdarzenia programu albo o godzinie 00:00. (Poprawne ustawienie czasu wymaga połączenia z siecią Wi-Fi.) Gdy miga czerwono-zielona lampka, grzejnik znajduje się w trybie wysterowania manualnego.

FIG. 9 Blokada klawiatury
Nacisnąć jednocześnie ⊕ i ⊖.

FIG. 10 Kolor żółty

FIG. 11 Ustawienie fabryczne
Aby usunąć połączenie Wi-Fi i przywrócić ustawienia fabryczne, należy wyłączyć i ponownie włączyć grzejnik, a następnie od razu nacisnąć - i ⮌. Gdy na wyświetlaczu widać „RE", wyłączyć i ponownie włączyć grzejnik.

tr - TR

FIG. 1 Sıcaklık
FIG. 1a Kırmızı = Konfor
FIG. 1b Yeşil = Eko

FIG. 2a Mavi = Uzakta

FIG. 2b KAPALI.

FIG. 3 Isıtıcının üzerini örtmeyin.

FIG. 4 Capa Connect mobil uygulaması
Uygulamayı akıllı telefonunuza veya tabletinize indirin ve ekrandaki talimatları uygulayın.

FIG. 5 Ana ekranda ⊕ tuşuna basarak ısıtıcıyı ekleyin.

FIG. 6 Ürün ID'si ve PIN kodu ısıtıcının arka tarafında yer almaktadır.

FIG. 7 Bluetooth aramasını etkinleştirmek için + ve ⮌ tuşlarına aynı anda basın.

FIG. 8 Mod değiştirme
⮌ tuşuna basıldığında Konfor modundaki cihaz Eko moduna veya Eko modundaki cihaz Konfor moduna alınır. Programdaki bir sonraki olaya gelindiğinde veya saat 00:00 olduğunda mod değiştirme otomatik olarak sonlandırılır. (Doğru zaman ayarı için WiFi bağlantısı gereklidir). Kırmızı/yeşil ışık yanıp sönüyorsa ısıtıcı mod değiştirme durumundadır.

FIG. 9 Tuş kilidi
⊕ ve ⊖ tuşlarına aynı anda basın.

FIG. 10 Sarı

FIG. 11 Fabrika ayarları
WiFi bağlantısını silmek ve fabrika ayarlarına geri dönmek için ısıtıcıyı kapatıp tekrar açın ve hemen - ve ⮌ tuşlarına basın. Ekranda "RE" yazısı belirdiğinde ısıtıcıyı kapatıp tekrar açın.