PSW 100
PSW 200
PSW 500
BTH 1000
BTHC 1000





Montage- und Gebrauchsanweisung

Stand-Pufferspeicher
100, 200, 500 und 1000 Liter

Bestell-Nr.: PSW 100-500, BTH(C) 1000

FD 0408

Inhaltsverzeichnis

1 Bitte sofort lesen 3
1.1 Allgemeine Hinweise 3
1.2 Bestimmungsgemäßer Gebrauch 3
2 Aufstellung und Installationshinweise 4
2.1 Allgemein 4
2.2 Montagebedingungen 4
2.3 Hydraulischer Anschluss 4
2.4 Anschluss Tauchheizkörper 5
3 Inbetriebnahme 5
4 Demontage und Entsorgung 6
4.1 Sicherheitshinweise 6
4.2 Entsorgung 6
5 Technische Daten 7
5.1 Technische Daten - Pufferspeicher PSW 100, PSW 200, PSW 500 7
5.2 Technische Daten - Pufferspeicher BTH 1000, BTHC 1000 7
6 Maßbild 8
6.1 Maßbild PSW 100 8
6.2 Maßbild PSW 200 9
6.3 Maßbild PSW 500 10
6.4 Maßbild BTH 1000 und BTHC 1000 11

1 Bitte sofort lesen

1.1 Allgemeine Hinweise

Bitte lesen sie diese Anleitung vor der Installation des Speichers sorgfältig durch und beachten Sie insbesondere die Sicherheitshinweise dieser Anleitung.

! ACHTUNG!

Für Schäden, die durch Nichtbeachtung dieser Anleitung entstehen, übernehmen wir keine Haftung!

1.2 Bestimmungsgemäßer Gebrauch

Der Speicher dient ausschließlich zur Pufferung von Wasser in geschlossenen Heizungskreisläufen. Er darf nur zu diesem Zweck eingesetzt werden. Jede andere Verwendung stellt einen Missbrauch dar und ist untersagt. Der Pufferspeicher ist in Kombination mit Wärmepumpen zum Heizen einzusetzen, auch eine Verwendung in anderen Wasser-Heizungsanlagen ist möglich. Eine andere oder darüberhinausgehende Benutzung gilt als nicht bestimmungsgemäß. Für daraus resultierende Schäden haftet allein der Anwender. Zur bestimmungsgemäßen Verwendung gehört ebenfalls das Beachten der Montageanweisung und die Einhaltung der Wartungsintervalle.

º HINWEIS

Der Pufferspeicher ist nicht emailliert und darf auf keinen Fall für die Brauchwasser-Erwärmung verwendet werden.

Bitte geben sie diese Montageanweisung und alle dem Speicherbehälter beiliegenden Unterlagen zur Aufbewahrung an den Anlagenbetreiber weiter. Der Speicherbehälter entspricht der ErP-Richtlinie 2009/125/ EG (umweltgerechte Gestaltung) und 2010/30/EU (Energieeffizienz) des Europäischen Parlaments. Die delegierte Verordnung (EU) Nr. 814/2013 sowie die Verordnung (EU) Nr. 812/2013 der Kommission werden ebenfalls erfüllt.

2 Aufstellung und Installationshinweise

2.1 Allgemein

- Die Montage und Installation des Speichers muss durch eine zugelassene Fachfirma erfolgen!

- Die Aufstellung muss in einem frostsicheren Raum erfolgen, die Leitungswege sind so kurz wie möglich zu halten.

- Der Aufstellungsort des Speichers ist so zu wählen, dass eine zweckmäßige Leitungsführung erfolgen kann.

- Unebenheiten am Aufstellungsort sind auszugleichen, da der Speicher wegen Kippgefahr geradestehen muss.

- Mittels Schrauben ist der Speicher auf der Transportpalette befestigt. Durch Lösen der Schrauben (unter der abnehmbaren Speicherwärmedämmung) kann der Speicher zum Aufstellort transportiert werden.

- Alle nicht benötigten Anschlussmuffen müssen mit Verschlussstopfen verschlossen werden.

- Die auf dem Typenschild angegebenen Betriebsüberdrücke dürfen nicht überschritten werden. Gegebenenfalls ist die Montage eines Druckminderers erforderlich.

- Elektroheizstäbe (Tauchheizkörper) dürfen nur von autorisierten Elektrofachkräften nach entsprechendem Schaltbild angeschlossen werden. Die Vorschriften des EVU, VDE und DIN 4751-2 sind zwingend einzuhalten.

2.2 Montagebedingungen

Speichertyp und Betriebsdruck

Den am Typenschild angegebenen Betriebsdruck nicht überschreiten.

Speichertyp prüfen.

Sicherstellen, dass der Betriebsdruck eingehalten wird.

Aufstellraum

Vor der Montage sicherstellen, dass:

- der Aufstellraum die Mindestraumhöhe aufweist, dabei das Kippmaß beachten,

- der Transportweg frei und tragfähig ist,

- der Boden tragfähig ist,

- der Boden eben ist.

2.3 Hydraulischer Anschluss

- Wärmetauscher durchspülen.

- Fremdkörper werden entfernt.

- Heizwasserleitungen anschließen.

- Trinkwasserleitungen anschließen, dabei die örtlichen Vorschriften beachten

(z. B. DIN 1988, EN 806).

- Anschlussstutzen, die nicht benötigt werden, mit Verschlussstopfen schließen.

2.4 Anschluss Tauchheizkörper

Wird der Pufferspeicher mit einem oder mehreren Tauchheizkörpern ausgerüstet muss dieser zusätzlich mit einem baumustergeprüften, nicht absperrbaren Membran-Sicherheitsventil, ausgestattet werden.

Der Anschlussdurchmesser muss mindestens Nennweite (NW) 20 betragen. Die Ausblasleitung darf keine Drucksteigerungen ermöglichen. Die Funktionssicherheit des Sicherheitsventils ist in regelmäßigen Abständen zu überprüfen.

3 Inbetriebnahme

Vor Inbetriebnahme prüfen, ob die Wasserzufuhr geöffnet und der Speicher gefüllt ist.

Die Erstbefüllung und Inbetriebnahme muss von einer zugelassenen Fachfirma erfolgen.

Hierbei sind Funktion und Dichtigkeit der gesamten Anlage einschließlich der montierten Teile zu prüfen.

º HINWEIS

Alle Anschlüsse sind aus dem Speicher herausgeführt und bündig mit dem Speichermantel der (abnehmbaren) Wärmedämmung. Alle für die Installation nicht benötigten Anschlussstutzen (Vor- und Heizungsrücklauf, Tauchhülsen und Muffen für E-Heizstäbe) müssen mit einem Blindstopfen verschlossen werden.

º HINWEIS

Die spätere Installation des Speichers muss mit aufgezogener Wärme-Dämmung/Verkleidung erfolgen.

º HINWEIS

Wird die Speicher-Wärmedämmung in den kalten Monaten demontiert, muss diese vor der Montage bei Zimmertemperatur gelagert werden, um Schäden an der Dämmung und am Verschlussmechanismus zu vermeiden!

º HINWEIS

Am unteren Stutzen (Speicherboden) sollte eine Entleerungsvorrichtung vorgesehen werden.

º HINWEIS

Beigefügtes Typschild und Anschlussplan nach Aufstellung und Montage der Dämmung sichtbar auf den Speichermantel aufkleben.

4 Demontage und Entsorgung

4.1 Sicherheitshinweise

! ACHTUNG!

Verletzungsgefahr bei unsachgemäßer Demontage!

Gespeicherte elektrische oder Wärmeenergie, scharfkantige Bauteile, Spitzen und Ecken können Verletzungen verursachen.

- Vor Beginn der Arbeiten für ausreichenden Montageplatz sorgen.
- Mit offenen scharfkantigen Bauteilen vorsichtig umgehen.
- Auf Ordnung und Sauberkeit am Arbeitsplatz achten! Lose aufeinander- oder umherliegende Bauteile und Werkzeuge sind Unfallquellen.
- Bauteile fachgerecht demontieren. Teilweise hohes Eigengewicht der Bauteile beachten. Falls erforderlich, Hebezeuge einsetzen.
- Bauteile sichern, um ein Herabfallen oder Umstürzen zu vermeiden

4.2 Entsorgung

º HINWEIS

Auf UMWELTSCHUTZ achten, Gefahren für die Umwelt durch falsche Entsorgung!

Materialien und Komponenten sach- und umweltgerecht über eine autorisierte Stelle entsorgen. Dabei die örtlichen Vorschriften beachten.

- Elektroschrott, Elektronikkomponenten, Schmier- und andere Hilfsstoffe von zugelassenen Fachbetrieben entsorgen lassen.
- Im Zweifel Auskunft zur umweltgerechten Entsorgung bei der örtlichen Kommunalbehörde oder Entsorgungsfachbetrieben einholen.

Sofern keine Rücknahme- oder Entsorgungsvereinbarung getroffen wurde, zerlegte Bestandteile der Wiederverwertung zuführen:

- Metalle verschrotten.
- Kunststoffelemente zum Recycling geben.
- Übrige Komponenten nach Materialbeschaffenheit sortiert entsorgen.

5 Technische Daten

5.1 Technische Daten - Pufferspeicher PSW 100, PSW 200, PSW 500

1 Typ- und Verkaufsbezeichnung			PSW 100	PSW 200	PSW 500
2 Abmessungen und Gewicht					
2.1 Nenninhalt		**Liter**	100	200	500
2.2 Geräteabmessung	**Höhe**	**mm**	850	1252	1950
	Breite	**mm**	-	610	-
	Tiefe	**mm**	-	610	-
	Durchmesser	**mm**	512	610	700
	Dämmstärke	**mm**	-	50	-
2.3 Kippmaß		**mm**	-	1414	-
2.4 Gewicht		**kg**	55	60	115
2.5 Geräteanschlüsse					
	Heizstabeinsätze	**Zoll** **Anzahl**	1 ½“ IG 2	1 ½“ IG 3	1 ½“ IG 3
	Muffe Einschraubheizkörper	**Zoll** **Anzahl**	- -	1 ½“ 3	- -
	Muffe Fühler	**Zoll** **Anzahl**	- -	½“ 2	- -
	Heizwasservorlauf	**Zoll**	1“ IG	G 1 ¼“ IG	2x 2 ½“
	Heizwasserrücklauf	**Zoll**	1“ IG	G 1 ¼“ IG	2x 2 ½“
	Entlüftung	**Zoll**	-	G 1 ¼“ IG	-
	Flansch DN 180	**Anzahl**	0	0	1
3 Sonstige Ausführungsmerkmale					
3.1 max. Heizleistung je Heizstab		**kW**	4,5	6	7,5
3.2 max. Speichertemperatur		**°C**	95	110	95
3.3 Wärmeverlust[1]		**kWh/24h**	1,8	2,1	3,2
3.4 Zulässiger Betriebsüberdruck		**bar**	3	3	3
3.5 Stellfüße		**Anzahl**	-	3	3

[1] Raumtemperatur 20 °C; Speichertemperatur 65°C

5.2 Technische Daten - Pufferspeicher BTH 1000, BTHC 1000

Technische Angaben			
Gerätetyp		BTH 1000	BTHC 1000
Nenninhalt	Liter	1000	1000
Nutzinhalt	Liter	870	870
Kippmaß ohne Wärmedämmung	mm	2250	2250
Höhe komplett	mm	2055	2055
Durchmesser ohne Wärmedämmung	mm	790	790
Durchmesser mit Wärmedämmung	mm	1000	1000
Dämmstärke Kältedämmung	mm	25	25
Dämmstärke Wärmedämmung	mm	100	100
Nettogewicht	kg	120	120
Wärmeverlust[1]	kWh/24h	3,36	3,36
Zul. Betriebstemperatur Heizwasser	°C	95	95
Zul. Betriebsüberdruck Heizwasser	bar	3	6
Prüfdruck	bar	3,9	9

[1] Raumtemperatur 20 °C; Speichertemperatur 65 °C

6 Maßbild

6.1 Maßbild PSW 100

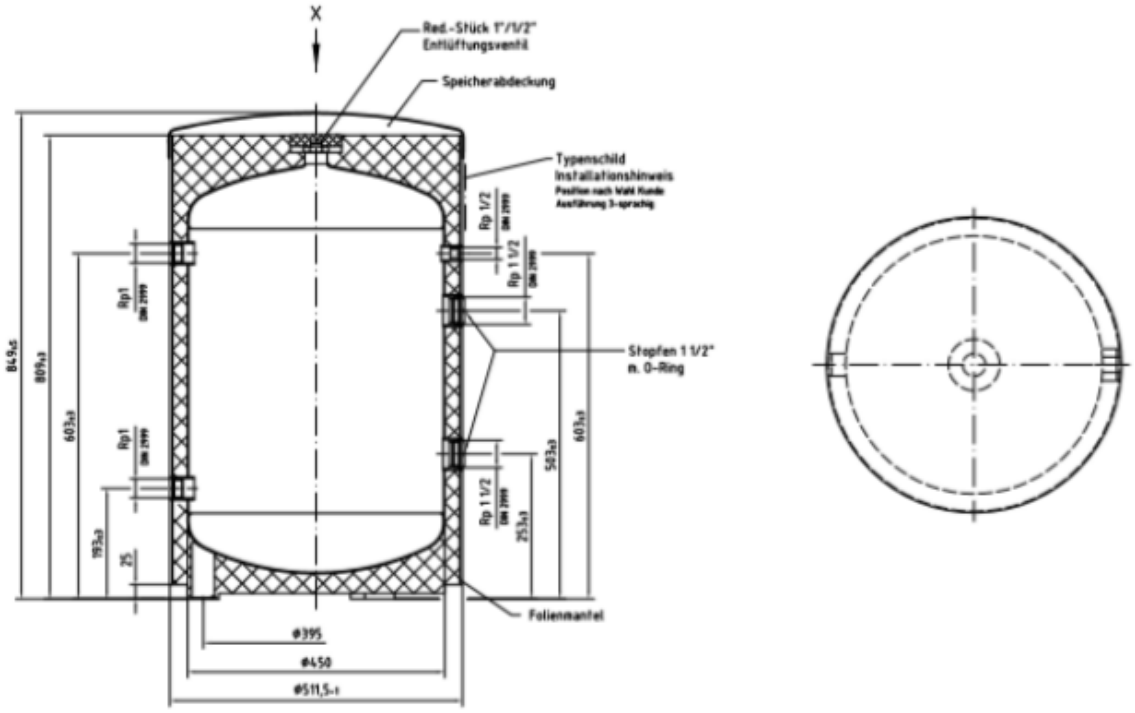

6.2 Maßbild PSW 200

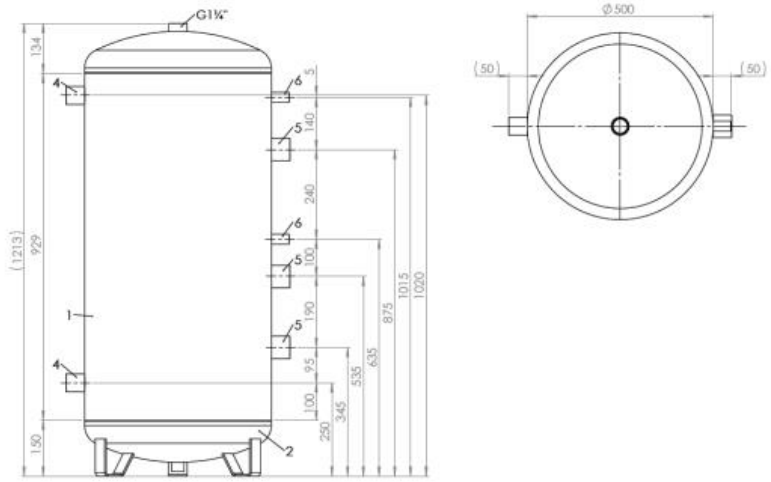

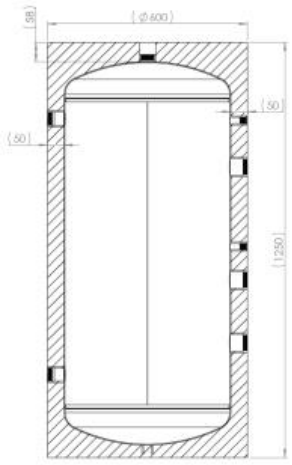



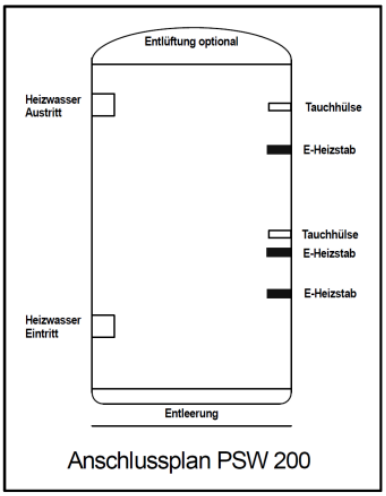

6.3 Maßbild PSW 500

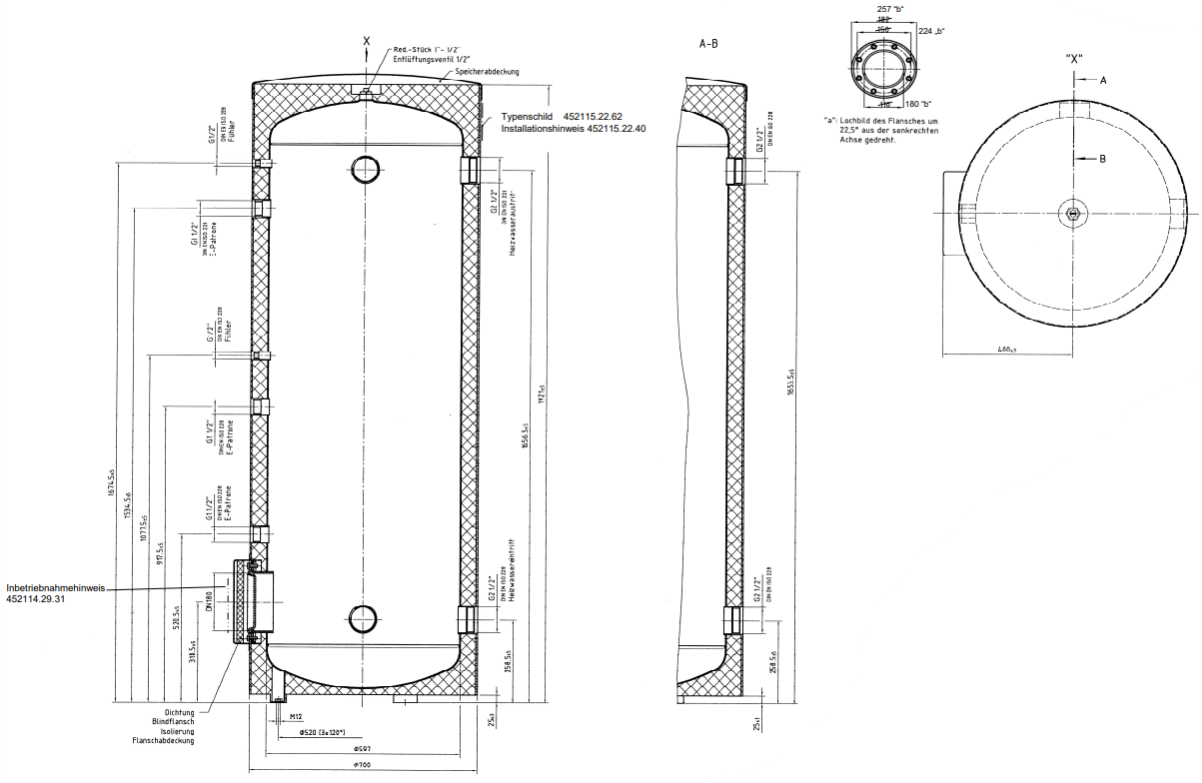

6.4 Maßbild BTH 1000 und BTHC 1000

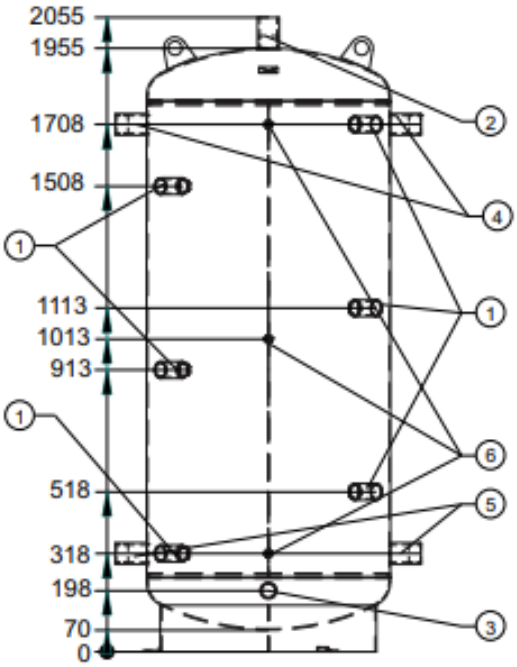

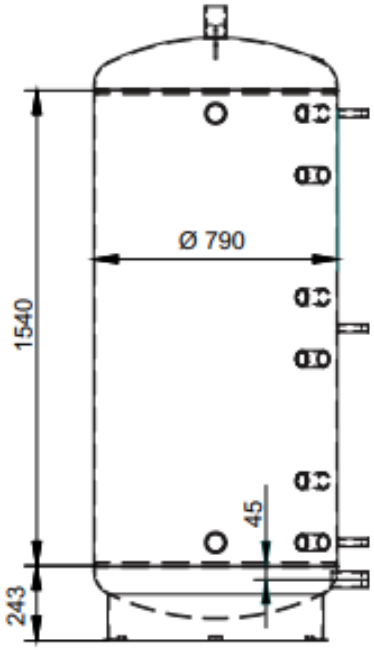

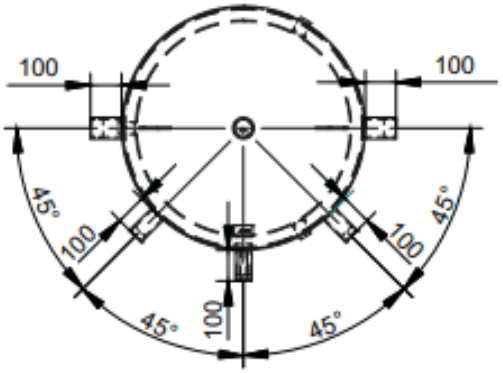

Anschlüsse		
1	Heizstabeinsätze	1 ½" IG
2	Anschluss für Entlüftung	G 1 ½" IG
3	Anschluss für Entleerung	G 1 ½" IG
4	Heizwasservorlauf	G 2" IG
5	Heizwasserrücklauf	G 2" IG
6	Tauchhülse [1]	Rp ½"

1. Tauchhülsen (3x) dem Speicher beiliegend

Glen Dimplex Deutschland GmbH
Am Goldenen Feld 18
95326 Kulmbach

Telefon: +49 9221 709 545
Telefax: +49 9221 709 924545
E-Mail: service@dimplex.de